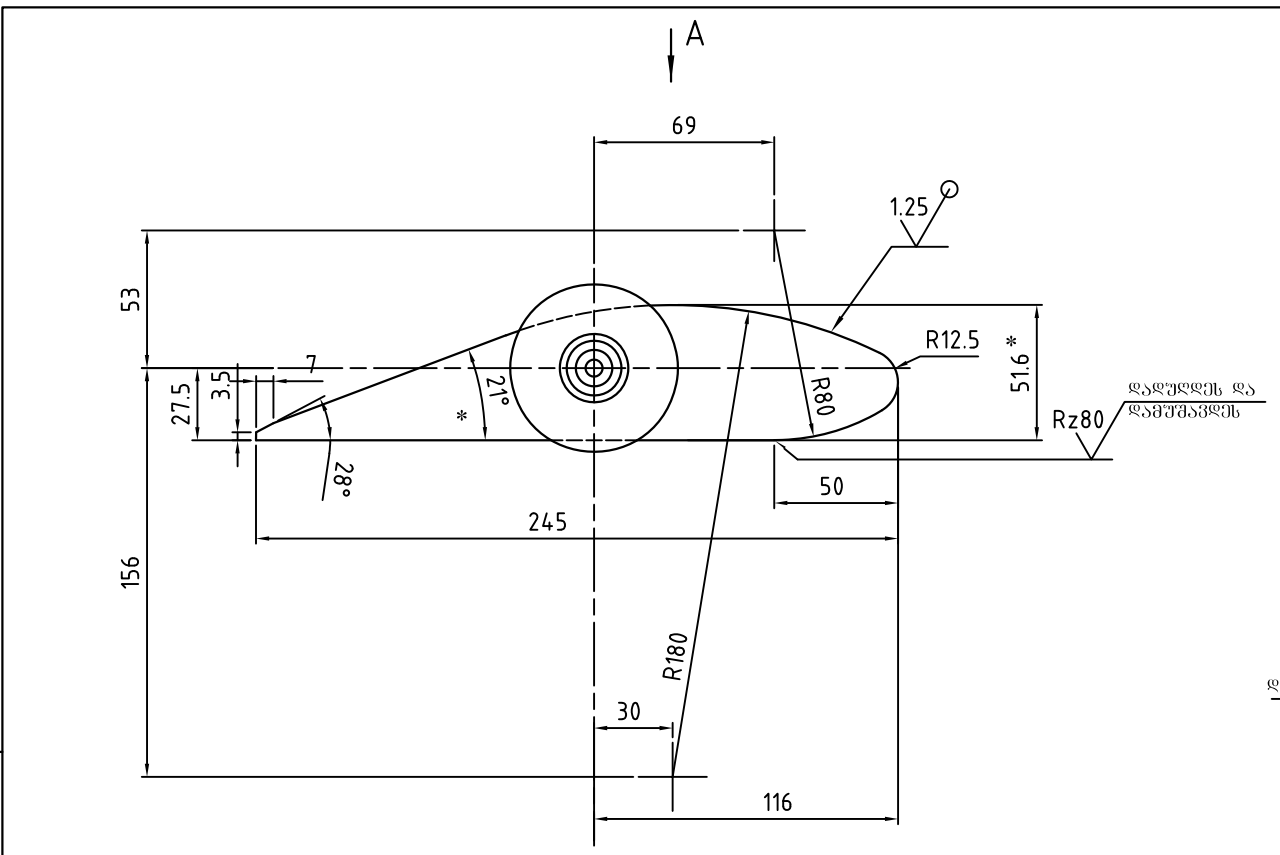

ნიჩაბის თეორიული კონტური 1:1

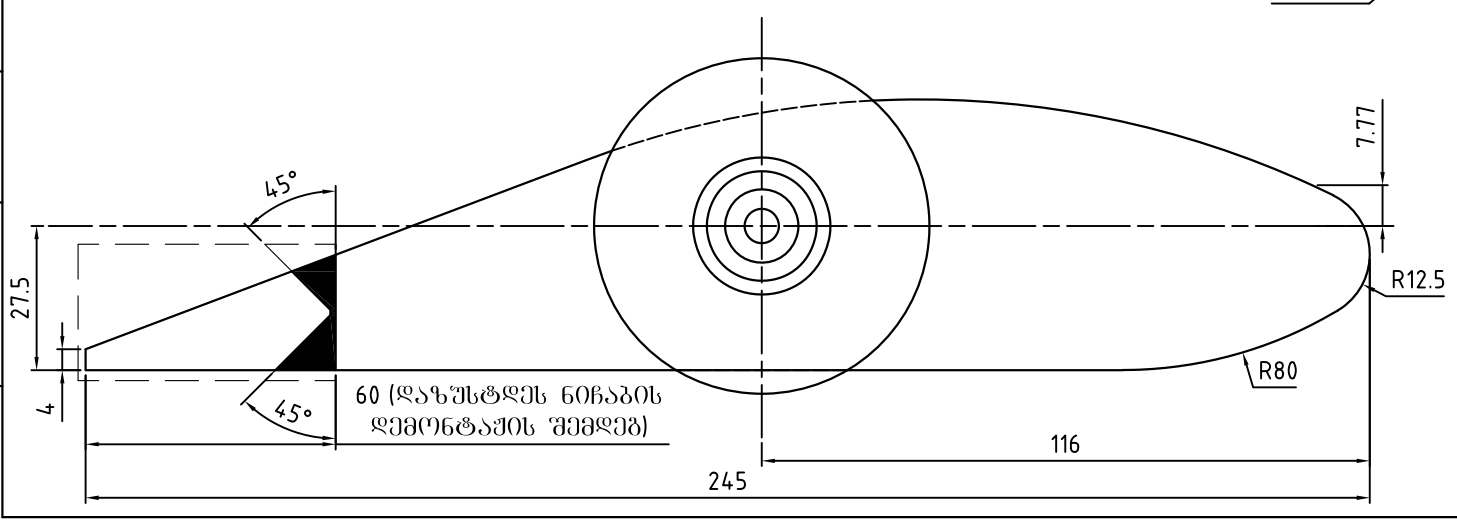

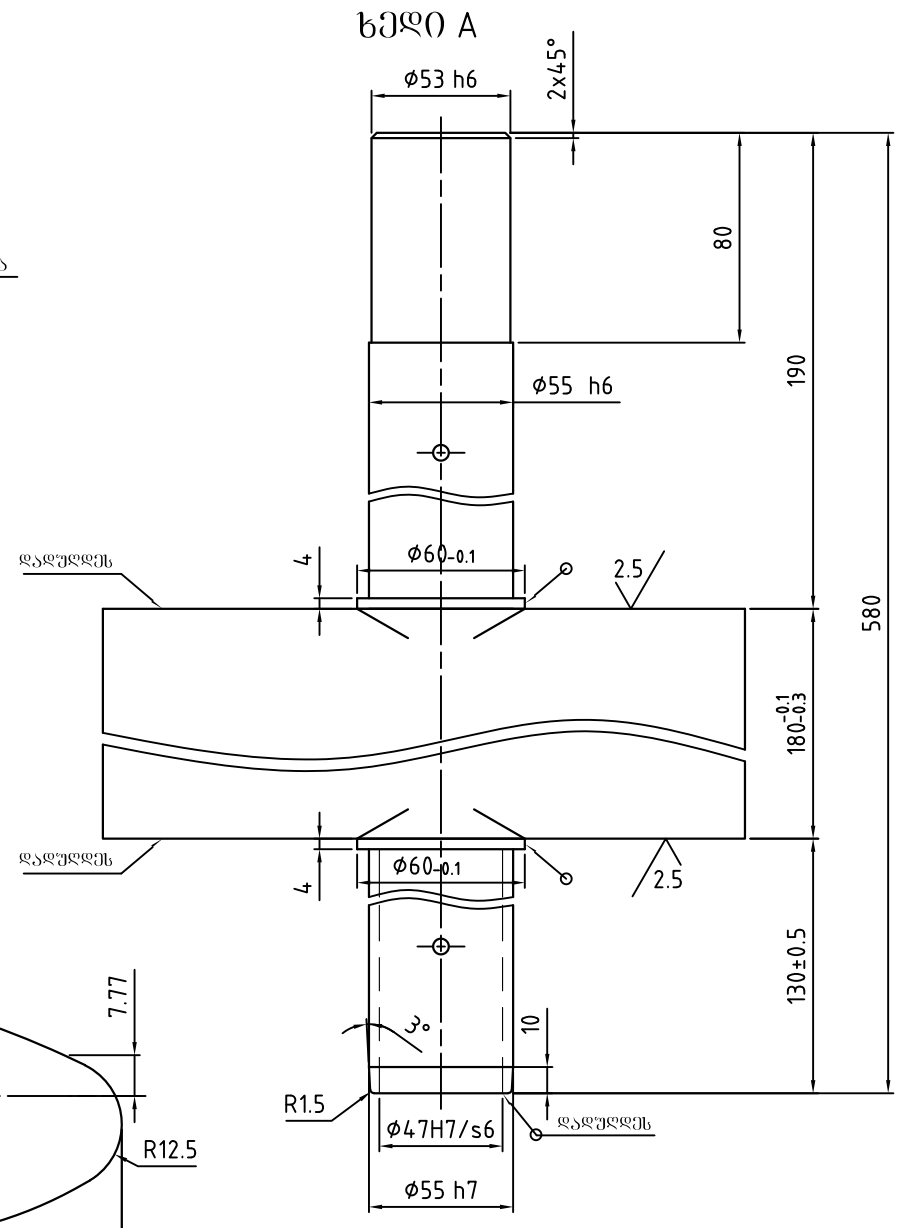

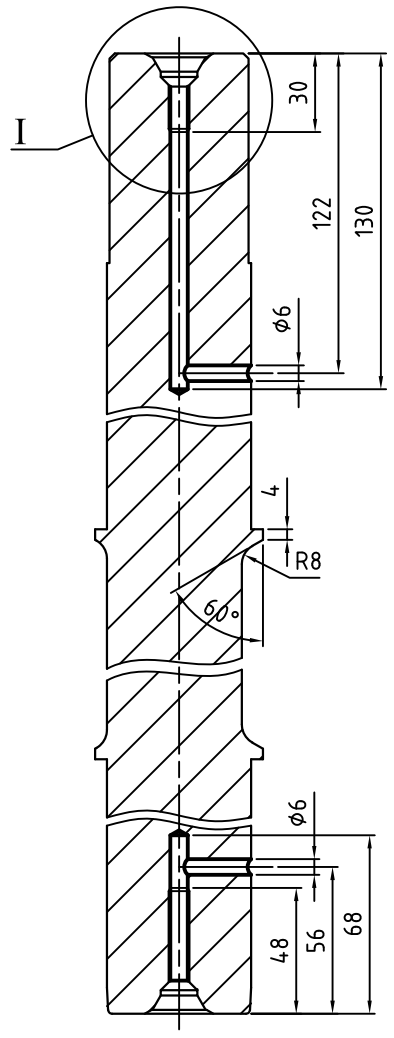

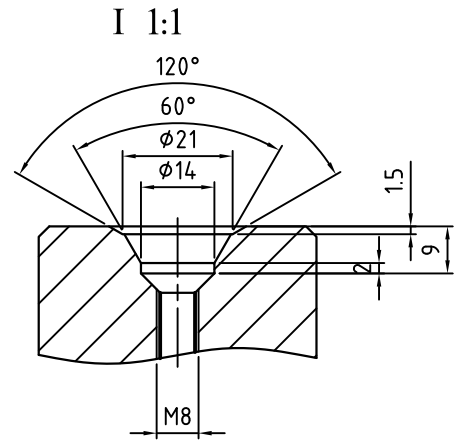

Rz40

1. ზომების მიუთითებელი ზღვრული გადახრები
$-\pm\frac{IT14}{2}$ ±H14/2 ±h14/2
2. მახვილი წიბოები მომრგვალდეს R=0.5მმ
3. * ზომები ცნობისათვის

					ტირიფონა ჰესი აბრ №2 2400.5800.200			
ვერ	ფურც.	დოკუმენტის №	ხელმოწ.	თარ.	ნიჩაბი (აბრეგატი №2)	ლიტ.	მასა	მასშტ.
დაამუშავა	მაკმუშვილი						---	1:2
შეამოწმა								
ტ.კონტრ.						ფურც.	ფურცლები 1	
დამტკიცა					ფლ 45 ГОСТ 535-88	საკონსტრუქტორო სამსახური		
დოკ. შემ. საფუძველი						GIEC		